# Elettropompe Sommerse monoblocco

## Serie SCUBA

- ❑ **Innovative**
- ❑ **Compatte**
- ❑ **Sistema di tenuta Double seal system**
- ❑ **Facili da installare**

### SETTORI DI APPLICAZIONE
CIVILE, AGRICOLO, INDUSTRIALE.

### IMPIEGHI
- Approvvigionamento idrico da vasche o serbatoi di prima raccolta, pozzi da 6" o pozzi romani, bacini e corsi d'acqua.
- Irrigazione a pioggia.
- Pressurizzazione con pompa direttamente inserita nel serbatoio o pozzo, evitando problemi di aspirazione e rumorosità.

### DATI CARATTERISTICI
POMPA
- **Portate**: fino a 7,5 $m^3/h$ a 2850 $min^{-1}$.
- **Prevalenze**: fino a 80 m a 2850 $min^{-1}$.
- **Diametro** d'ingombro massimo dell'elettropompa 128 mm.
- **Massima** profondità di immersione: 20 m.
- **Massima** quantità di sabbia tollerata nell'acqua: 25 $g/m^3$.
- **Passaggio** di solidi fino a 2,5 mm.
- **Bocca** di mandata Rp 1 1/4.
- **Potenza** motore: da 0,55 a 1,1 kW.

MOTORE
- **Versione monofase**: 220-240 V, 50 Hz 2 poli (2850 $min^{-1}$).
- Con protezione da sovraccarico a riarmo automatico incorporata.
- Con condensatore incorporato.
- **Versione trifase**: 380-415 V, 50 Hz 2 poli (2850 $min^{-1}$) la protezione da sovraccarico deve essere prevista nel quadro di comando a cura dell'utente (vedere sezione quadri elettrici).
- Massima deviazione rispetto alla tensione nominale ±5%.
- Isolamento in **classe F**.
- Possibilità di **funzionamento in orizzontale**.
- Massimo numero di **avviamenti** orari equamente distribuiti: 25 per motori fino a 0,9 kW. 20 per motori da 1,1 kW.
- Massima **temperatura** dell'acqua che lambisce il motore **40°C** (uso continuo).

### ESECUZIONI
Gamma monofase disponibile con galleggiante premontato (Serie SCUBA G).
Disponibile kit Scuba + inverter Hydrovar® Watercooled nelle versioni: HVW/SC207T e HVW/SC407T
A richiesta differenti tensioni e frequenze.
- A richiesta giranti inox AISI 304.

### CARATTERISTICHE COSTRUTTIVE
- Elettropompa sommersa monoblocco plurigirante.
  La parte idraulica è situata sotto il motore elettrico che viene raffreddato da liquido pompato stesso.
- Giranti di tipo centrifugo radiale, in tecnopolimero.
- Diffusori in acciaio inossidabile AISI 304.
- Camicia esterna, cassa motore, griglia di aspirazione e sporgenza albero in acciaio inossidabile AISI 304.
- **Motore a secco**.
  Il motore elettrico è protetto dalle infiltrazioni da un sistema a doppia tenuta con camera d'olio interposta. La tenuta meccanica in carburo di silicio, estremamente resistente all'abrasione e all'usura, insieme alla seconda tenuta meccanica lubrificata grazie alla particolare geometria della camera d'olio, garantiscono la massima affidabilità nel tempo.
  L'olio utilizzato è conforme alle norme per olii a contatto con sostanze alimentari (F.D.A. - FOOD AND DRUG ADMINISTRATION).

# SERIE SCUBA
# SEZIONE POMPA E DENOMINAZIONE COMPONENTI

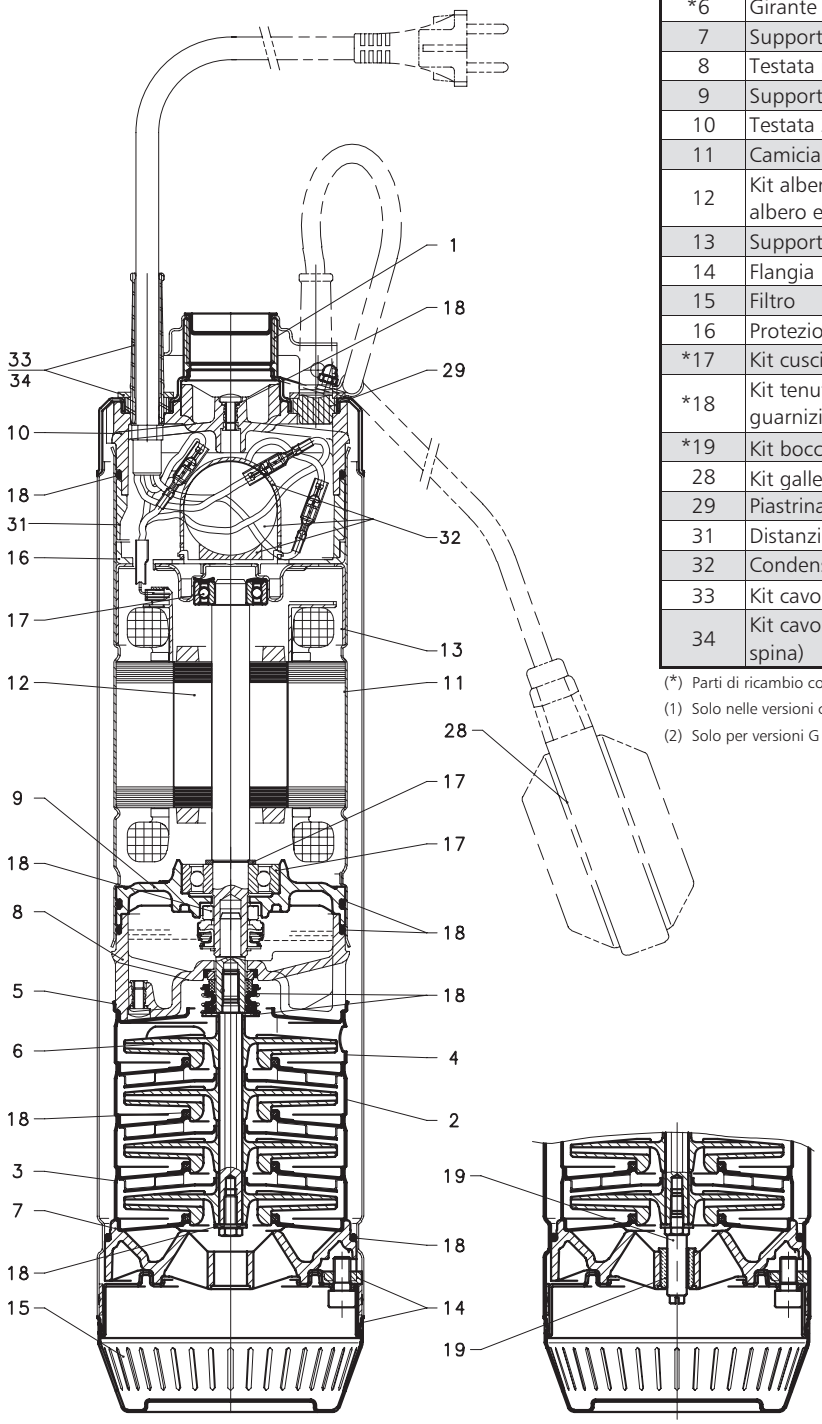


| N.RIF. | DESCRIZIONE |
|---|---|
| 1 | Camicia con testata |
| *2 | Diffusore |
| *3 | Scatola stadio iniziale |
| *4 | Diffusore finale |
| *5 | Flangia diffusore finale |
| *6 | Girante |
| 7 | Supporto per boccola |
| 8 | Testata inferiore |
| 9 | Supporto cuscinetto inferiore |
| 10 | Testata 2 fori |
| 11 | Camicia con statore avvolto |
| 12 | Kit albero con rotore + cuscinetti + albero esagonale |
| 13 | Supporto cuscinetto superiore |
| 14 | Flangia + tasselli |
| 15 | Filtro |
| 16 | Protezione collegamenti |
| *17 | Kit cuscinetti |
| *18 | Kit tenuta esterna + tenuta interna + guarnizioni OR |
| *19 | Kit boccola (1) |
| 28 | Kit galleggiante (2) |
| 29 | Piastrina + tappo galleggiante + viti |
| 31 | Distanziale |
| 32 | Condensatore |
| 33 | Kit cavo alimentazione trifase |
| 34 | Kit cavo alimentazione monofase (con spina) |

(*) Parti di ricambio consigliate

scuba-2p50_b_tp

(1) Solo nelle versioni con più di 4 giranti

(2) Solo per versioni G

04453B_A_DS

I numeri di riferimento indicano i particolari di ricambio come da catalogo specifico.

# SERIE SCUBA
# TABELLA MATERIALI

| DENOMINAZIONE | MATERIALE | NORME DI RIFERIMENTO | |
|---|---|---|---|
| | | EUROPA | USA |
| Camicia con testata | Acciaio inox | EN 10088-1-X5CrNi18-10 (1.4301) | AISI 304 |
| Supporto cuscinetto superiore | Acciaio inox | EN 10088-1-X5CrNi18-10 (1.4301) | AISI 304 |
| Camicia con statore avvolto | Acciaio inox | EN 10088-1-X5CrNi18-10 (1.4301) | AISI 304 |
| Filtro | Acciaio inox | EN 10088-1-X5CrNi18-10 (1.4301) | AISI 304 |
| Sporgenza albero | Acciaio inox | EN 10088-1-X5CrNiMo17-12-2 (1.4401) | AISI 316 |
| Viti | Acciaio inox | EN 10088-1-X5CrNi18-10 (1.4301) | AISI 304 |
| Girante | Noryl® | | |
| Diffusore | Acciaio inox | EN 10088-1-X5CrNi18-10 (1.4301) | AISI 304 |
| Testata superiore | PPS Ryton® | | |
| Testata inferiore | PPS Ryton® | | |
| Supporto cuscinetto inferiore | Alluminio pressofuso | | |
| Supporto per boccola | PPS Ryton® | | |
| Cuscinetto a boccola | Laripur® | | |
| Elastomeri | Gomma nitrilica (NBR) | | |
| Tenuta mecc. esterna | Carburo di silicio | | |
| Tenuta mecc. Interna (p.fissa) | Steatite | | |
| Tenuta mecc. Interna (p.mobile) | Carbografite | | |

scuba-sc2-sc4-2p50_b_tm

## SERIE SCUBA
## SIGLA DI IDENTIFICAZIONE

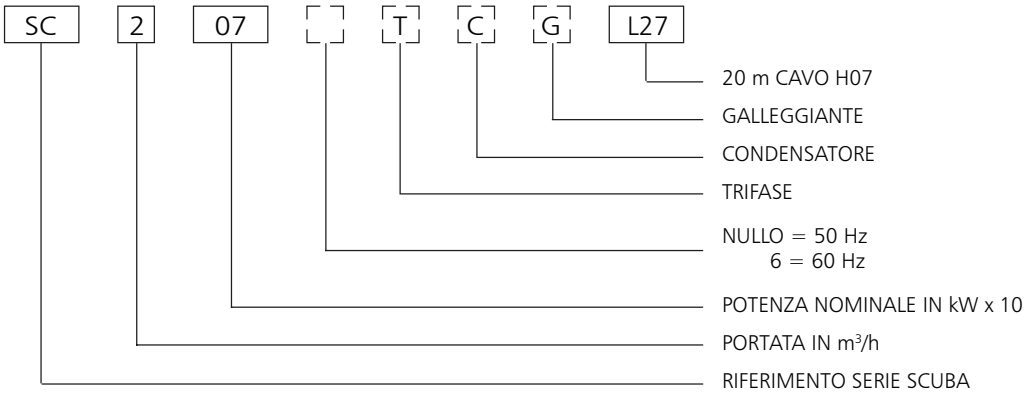


ESEMPIO : SC207CGL27

POMPA SCUBA :
PORTATA 2 m³/h; 0,75 kW; 50 Hz;
CONDENSATORE INTERNO; GALLEGGIANTE; 20 m CAVOH07

## TARGA DATI MONOFASE

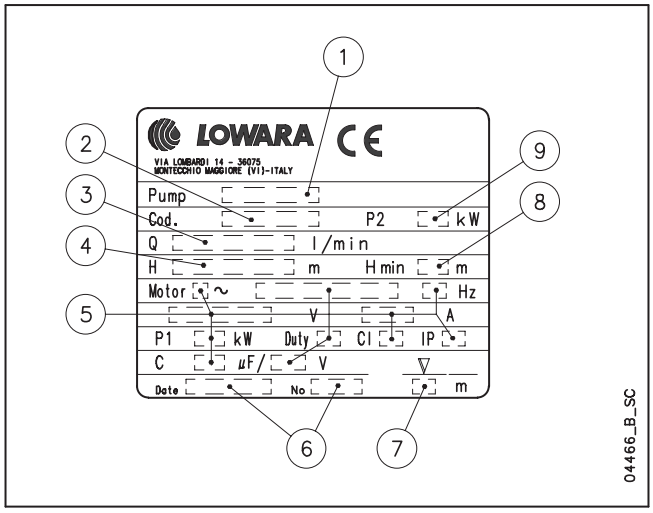


## TARGA DATI TRIFASE

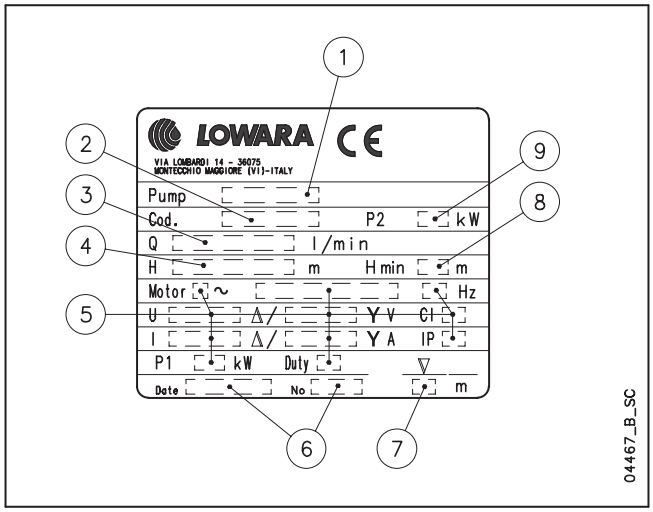


## LEGENDA

1 - Tipo elettropompa

2 - Codice

3 - Campo della portata

4 - Campo della prevalenza

5 - Caratteristiche motore

6 - Data di produzione e numero di serie

7 - Massima profondità di immersione

8 - Prevalenza minima

9 - Potenza nominale

## SERIE SCUBA
## CAMPO DI PRESTAZIONI IDRAULICHE A 50 Hz

| SC2 - SC4 | ~ 2850 rpm | ISO 9906-Annex A |
|---|---|---|

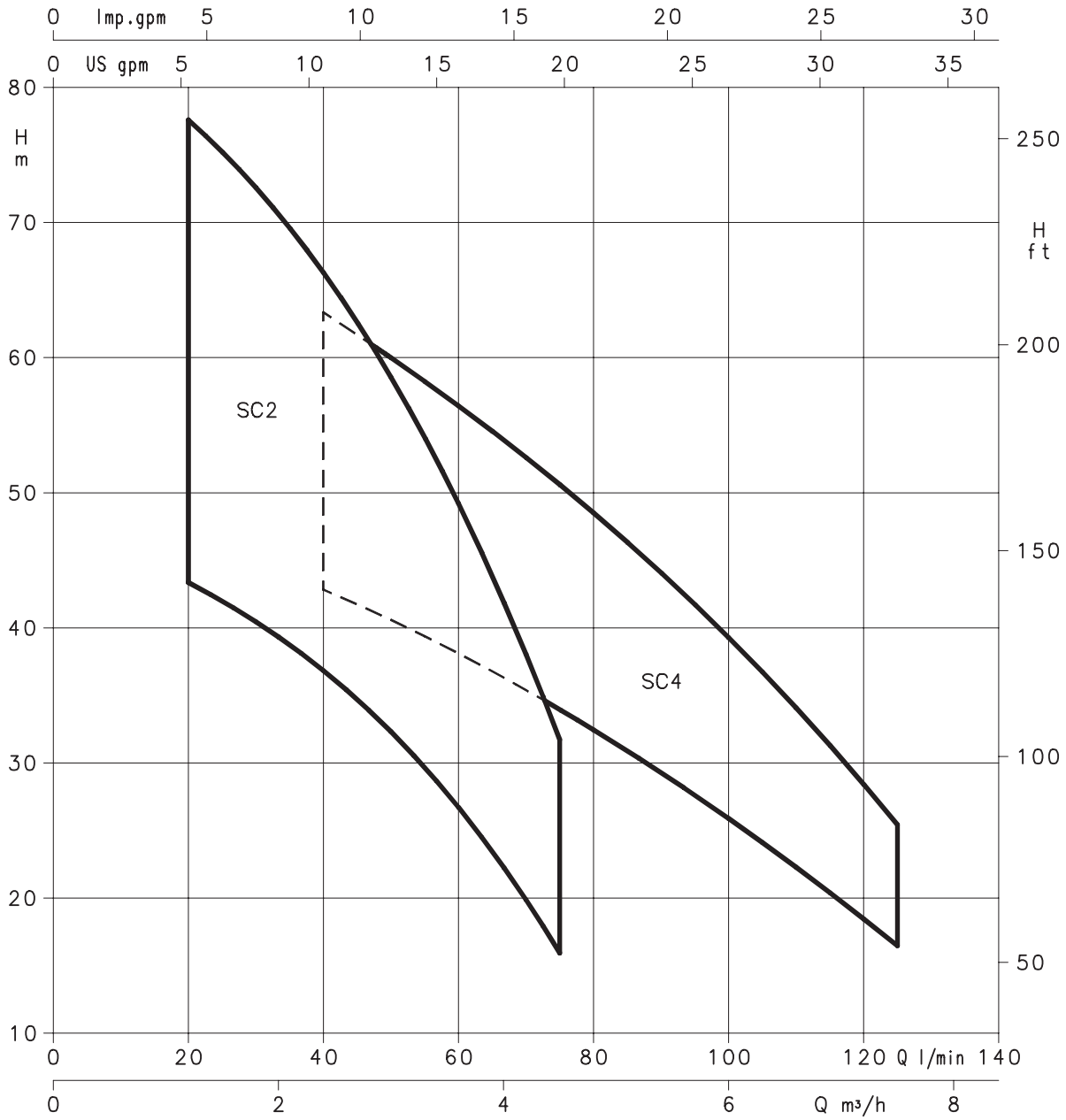

# SERIE SCUBA
# DIMENSIONI E PESI A 50 Hz

| POMPA TIPO MONOFASE | POMPA TIPO TRIFASE | NUMERO STADI | DIMENSIONI L mm | PESO kg |
|---|---|---|---|---|
| SC205C | SC205T | 4 | 526 | 13,5 |
| SC207C | SC207T | 5 | 566 | 15 |
| SC209C | SC209T | 6 | 591 | 16 |
| SC211C | SC211T | 7 | 636 | 18 |
| SC407C | SC407T | 4 | 541 | 14,5 |
| SC409C | SC409T | 5 | 566 | 15,5 |
| SC411C | SC411T | 6 | 611 | 17,5 |

scuba-sc2-sc4-2p50_c_td

| TIPO POMPA | SEZIONE | TIPO CAVO | LUNGHEZZA CAVO |
|---|---|---|---|
| SC205C | 3G1 | H07RN-F | 20 m |
| SC207C | 3G1 | H07RN-F | |
| SC209C | 3G1,5 | H07RN-F | |
| SC211C | 3G1,5 | H07RN-F | |
| SC407C | 3G1 | H07RN-F | |
| SC409C | 3G1,5 | H07RN-F | |
| SC411C | 3G1,5 | H07RN-F | |
| SC205T | 4G1 | H07RN-F | |
| SC207T | 4G1 | H07RN-F | |
| SC209T | 4G1 | H07RN-F | |
| SC211T | 4G1 | H07RN-F | |
| SC407T | 4G1 | H07RN-F | |
| SC409T | 4G1 | H07RN-F | |
| SC411T | 4G1 | H07RN-F | |

scuba-sc2-sc4-2p50_c_tc

Gamma monofase disponibile con galleggiante premontato (SCUBA G)

A richiesta versioni con cavo da 10 metri.

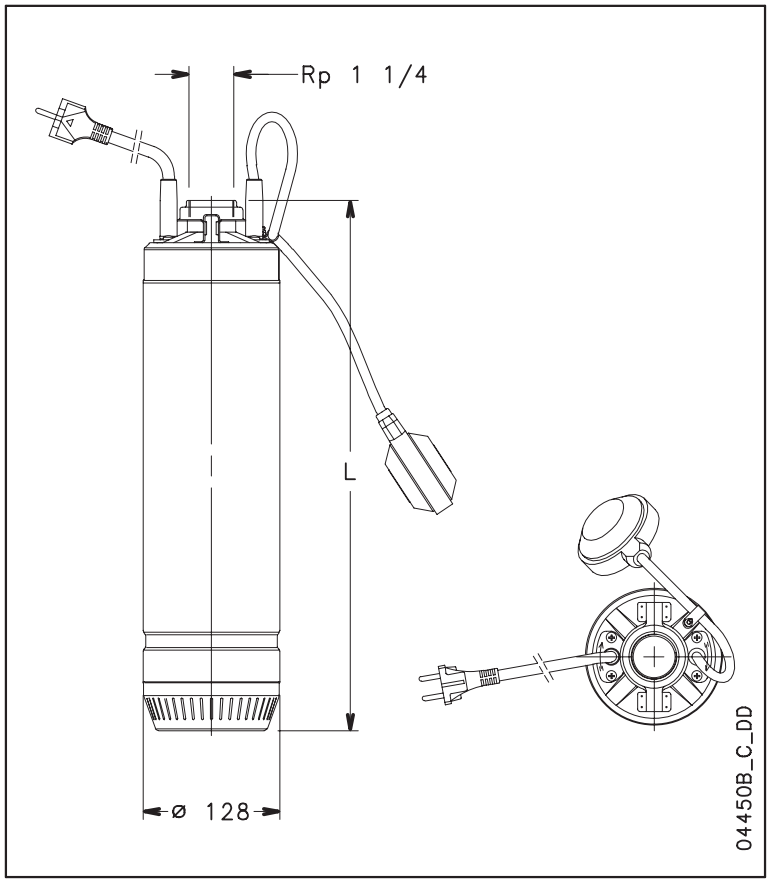


# TABELLA DI PRESTAZIONI IDRAULICHE A 50 Hz

| POMPA TIPO | POTENZA NOMINALE kW | POTENZA NOMINALE HP | Q = PORTATA l/min | 0 | 20 | 30 | 40 | 50 | 60 | 75 | 80 | 100 | 125 |
|---|---|---|---|---|---|---|---|---|---|---|---|---|---|
| | | | $m^3/h$ | 0 | 1,2 | 1,8 | 2,4 | 3 | 3,6 | 4,5 | 4,8 | 6 | 7,5 |
| | | | H = PREVALENZA TOTALE IN METRI COLONNA ACQUA | | | | | | | | | | |
| SC205C - SC205T | 0,55 | 0,75 | | 47,7 | 43,4 | 40,5 | 36,8 | 32,3 | 26,7 | 15,9 | | | |
| SC207C - SC207T | 0,75 | 1 | | 61,2 | 56,7 | 52,7 | 47,6 | 41,5 | 34,3 | 21,7 | | | |
| SC209C - SC209T | 0,9 | 1,2 | | 72,4 | 66,3 | 61,8 | 56,3 | 49,6 | 41,8 | 27,4 | | | |
| SC211C - SC211T | 1,1 | 1,5 | | 84,5 | 77,6 | 72,6 | 66,3 | 58,6 | 49,2 | 31,7 | | | |
| SC407C - SC407T | 0,75 | 1 | | 49,4 | | | 42,8 | 40,6 | 38,1 | 34,0 | 32,5 | 25,9 | 16,5 |
| SC409C - SC409T | 0,9 | 1,2 | | 62,5 | | | 52,3 | 49,6 | 46,7 | 41,8 | 40,1 | 32,2 | 19,9 |
| SC411C - SC411T | 1,1 | 1,5 | | 75,5 | | | 63,4 | 60,0 | 56,4 | 50,6 | 48,5 | 39,3 | 25,4 |

scuba-sc2-sc4-2p50_c_th

| POMPA TIPO MONOFASE | POTENZA ASSORBITA* kW | CORRENTE ASSORBITA* 220-240 V A | CONDENSATORE µF / 450 V |
|---|---|---|---|
| SC205C | 0,93 | 4,37 | 16 |
| SC207C | 1,15 | 5,19 | 25 |
| SC209C | 1,32 | 5,88 | 25 |
| SC211C | 1,63 | 7,25 | 30 |
| SC407C | 1,18 | 5,28 | 25 |
| SC409C | 1,38 | 6,17 | 25 |
| SC411C | 1,76 | 7,85 | 30 |

*Valori massimi nel campo di funzionamento

| POMPA TIPO TRIFASE | POTENZA ASSORBITA* kW | CORRENTE ASSORBITA* 220-240 V A | CORRENTE ASSORBITA* 380-415 V A |
|---|---|---|---|
| SC205T | 0,86 | 2,81 | 1,62 |
| SC207T | 1,09 | 4,12 | 2,38 |
| SC209T | 1,27 | 4,40 | 2,54 |
| SC211T | 1,45 | 4,68 | 2,70 |
| SC407T | 1,12 | 4,16 | 2,40 |
| SC409T | 1,33 | 4,50 | 2,60 |
| SC411T | 1,59 | 4,94 | 2,85 |

scuba-sc2-sc4-2p50_c_te

# SERIE SCUBA
# CARATTERISTICHE DI FUNZIONAMENTO A 50 Hz

| SC2 - SC4 | ~ 2850 rpm | ISO 9906-Annex A |
|---|---|---|

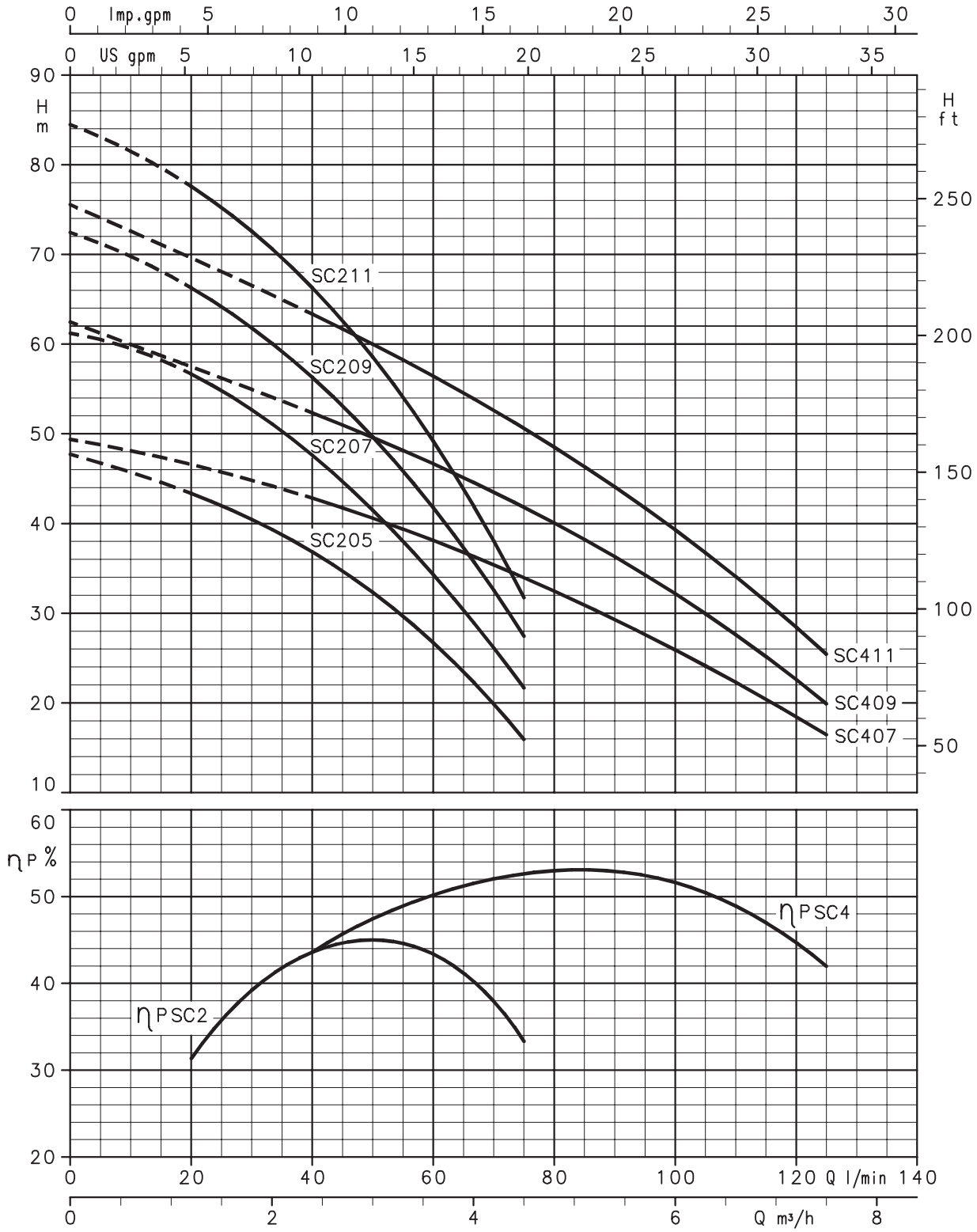


Le prestazioni valgono per liquidi con densità ρ = 1.0 Kg/dm³ ed una viscosità cinematica ν = 1 mm²/sec.